KWC ISLA

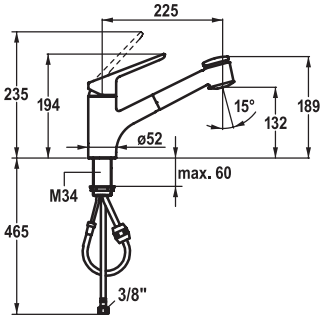

KWC-Nr.	Oberfläche
10.371.033.000FL	chromeline

A 225, flexible Anschlussschläuche

Küche

Hebelmischer
- TouchProtect - Schutz vor Verbrennungen durch Zweischalenprinzip
- Auszugbrause
  - SprayClean - aktive Kalkbeseitigung und schnelle Siebreinigung
  - bis 700 mm ausziehbar
  - PowerClean - Siebstrahlmodus, mit Rückstellautomatik
  - TwistProtect - Brause 360° drehbar
- Schlauchdurchführung, schwenkbar 95°
- EasyLock - einfache Auszugsbrauserückführung
- KWC Steuerpatrone M 35 S
  - mit Keramikscheibentechnik
  - Auslaufmenge und Temperatur stufenlos einstellbar
- Flexible Anschlussschläuche ⅜"
- Befestigung mit Gewindestutzen M34 x 1
- Tischbohrung ø35 mm
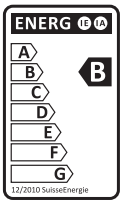
Auslaufmenge Normalstrahl 9 l/min (3 bar)
Auslaufmenge Siebstrahl 9 l/min (3 bar)
Armaturengeräuschgruppe II